MASTER
www.master.sklep.pl

Master BV500-13CR

instrukcja obsługi

www.master.sklep.pl
kontakt: www.master.sklep.pl/kontakt

Dantherm S.p.A.
Via Gardesana 11, -37010-
Pastrengo (VR), Italy

Dantherm S.p.A.
Виа Гардесана 11, 37010
Пастренго (Верона), Италия

Dantherm Sp. z o.o.
ul. Magazynowa 5A,
62-023 Gądki, Poland

Dantherm Sp. z o.o.
ул. Магазинова, 5A,
62-023 Гадки, Польша

Dantherm LLC
ul. Transportnaya - 22 ownership 2,
142802, STUPINO, Moscow region, Russia

ООО «Дантерм»
Ул. Транспортная, владение 22/2,
142802, г.Ступино, Московская обл., РФ

Dantherm China LTD
Unit 2B, 512 Yunchuan Rd.,
Shanghai, 201906, China

Dantherm China LTD
Юньчуань роад, 512, строение 2B,
Шанхай, 201906, Китай

Dantherm SP S.A.
C/Calabozos, 6 Polígono Industrial, 28108
Alcobendas (Madrid) Spain

Dantherm SP S.A.
Ц/Калабозос, 6 Полигоно Индустриал,
28108 Алкобендас (Мадрит) Испания

4034.588 Edition 19 - Rev. 8

MASTER® CLIMATE SOLUTIONS

USER AND MAINTENANCE BOOK	en
LIBRETTO USO E MANUTENZIONE	it
BEDIENUNGS- UND WARTUNGSANLEITUNG	de
MANUAL DE INSTRUCCIONES PARA EL USO Y MANTENIMIENTO	es
MANUEL D'UTILISATION ET DE MAINTENANCE	fr
HANDLEIDING VOOR GEBRUIK EN ONDERHOUD	nl
MANUAL DE USO E MANUTENÇÃO	pt
VEJLEDNING OM BRUG OG VEDLIGEHOLDELSE	da
KÄYTTÖ- JA HUOLTO-OHJE	fi
HEFTE FOR BRUK OG VEDLIKEHOLD	no
ANVÄNDAR- OCH UNDERHÅLLSHANDBOK	sv
INSTRUKCJA OBSŁUGI I KONSERWACJI	pl
РУКОВОДСТВО ПО ЭКСПЛУАТАЦИИ И ТЕХНИЧЕСКОМУ ОБСЛУЖИВАНИЮ	ru
PŘÍRUČKA PRO POUŽITÍ A ÚDRŽBU	cs
HASZNÁLATI ÉS KARBANTARTÁSI KÉZIKÖNYV	hu
PRIROČNIK Z NAVODILI ZA UPORABO IN VZDRŽEVANJE	sl
KULLANIM VE BAKIM KİTAPÇIĞI	tr
KNJIŽICA O UPORABI I ODRŽAVANJU	hr
NAUDOJIMO IR PRIEŽIŪROS KNYGELĖ	lt
LIETOŠANAS UN TEHNISKĀS APKOPES GRĀMATIŅA	lv
KASUTUS- JA HOOLDUSJUHEND	et
MANUAL DE UTILIZARE ȘI ÎNTREȚINERE	ro
PRÍRUČKA PRE POUŽITIE A ÚDRŽBU	sk
НАРЪЧНИК ЗА ИЗПОЛЗВАНЕ И ПОДДРЪЖКА	bg
КЕРІВНИЦТВО З ЕКСПЛУАТАЦІЇ Й ТЕХНІЧНОГО ОБСЛУГОВУВАННЯ	uk
KNJIŽICOM O UPOTREBI I ODRŽAVANJU	bs
ΕΓΧΕΙΡΙΔΙΟ ΧΡΗΣΗΣ ΚΑΙ ΣΥΝΤΗΡΗΣΗΣ	el

CE

BV 500-13 R

TECHNICAL DATA TABLE - TABELLA DATI TECNICI - TECHNISCHE DATENTABELLE - TABLA DE DATOS TÉCNICOS - TABLEAU DES DONNÉES TECHNIQUES - TABEL TECHNISCHE GEGEVENS - TABELA DE DADOS TÉCNICOS - TEKNISK DATATABEL - TEKNISTEN TIETOJEN TAULUKKO - TABELL FOR TEKNISKE DATA - TABELL MED TEKNISKA EGENSKAPER - TABELA DANYCH TECHNICZNYCH - ТАБЛИЦЕ ТЕХНИЧЕСКИХ ДАННЫХ - TABULKA TECHNICKÝCH ÚDAJŮ - MŰSZAKI ADATOK TÁBLÁZATA - TEHNIČNI PODATKI - TEKNİK VERİLER TABLOSUNDA - TABLICI S TEHNIČKIM PODACIMA - TECHNINIŲ DUOMENŲ LENTELĖJE - TEHNISKO DATU TABULA - TEHNILISTE ANDMETE TABEL - TABELUL CU DATE TEHNICE - TABUĽKA TECHNICKÝCH ÚDAJOV - ТАБЛИЦА ТЕХНИЧЕСКИ ДАННИ - ТАБЛИЦІ ТЕХНІЧНИХ ДАНИХ - TABELI SA TEHNIČKIM PODACIMA - ΠΙΝΑΚΙΔΑ ΤΩΝ ΤΕΧΝΙΚΩΝ ΣΤΟΙΧΕΙΩΝ - 技术参数 - ТЕХНИКАЛЫҚ КӨРСЕТКІШТЕР КЕСТЕСІ

	BV 500-13...R	
MAX	**150 kW-кВт** **129.000 kcal/h-ккал/ч** **512.000 Btu/h-БТЕ/ч**	
MAX	**11,95 kg/h-кг/ч**	
MAX	**2,75 GPH 60°** **STEINEN Type S**	
	5.400 m³/h-м³/ч	
	DIESEL-KEROSENE **дизель-керосин**	
	~220-240 V-В (-15%÷10%) **50 Hz-Гц** **13 A 3 kW-кВт**	
	174 PSI **1.200 kPa-кПа** **12 bar-бар**	
	770 Pa-Па	
Vers. A	**144 kg-кг**	
Vers. B	**184 kg-кг**	
Vers. C	**198 kg-кг** *(PLASTIC TANK)*	**224 kg-кг** *(METAL TANK)*

⚠ ***IMPORTANT:*** *In order to have a correct function you must use an electrical generator in class G3 or more (frequency variation ±1%, tension variation ±2%). The maximum power of electrical generator must be three time the nominal power of device that you must connect.*

PICTURES - FIGURE - ABBILDUNGEN - FIGURAS - FIGURES - FIGUREN - FIGURAS - FIGURER - KUVAT - FIGURER - FIGUR - RYSUNKI - РИСУНКИ - OBRÁZKY - ÁBRÁK - SLIKE - ŞEKİLLER - SLIKE - PAVEIKSLĖLIAI - ATTĒLI - JOONISED - IMAGINI - OBRÁZKY - ФИГУРА - МАЛЮНКИ - SLIKE - ΕΙΚΟΝΕΣ - 图 - СУРЕТТЕР

Vers. A

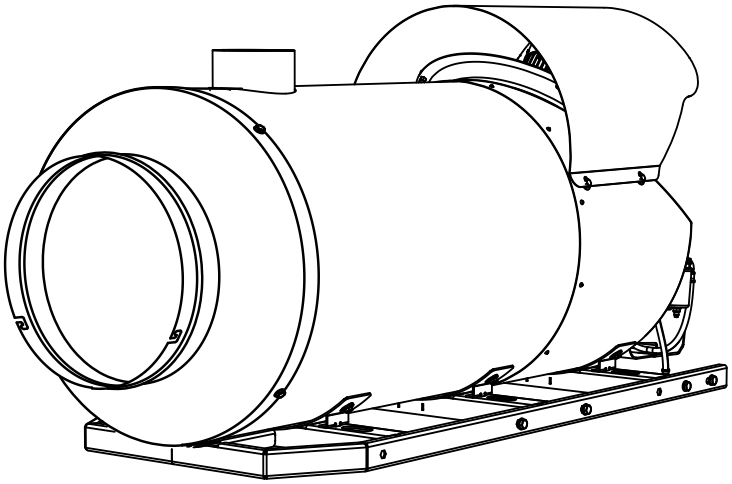

1

Vers. B

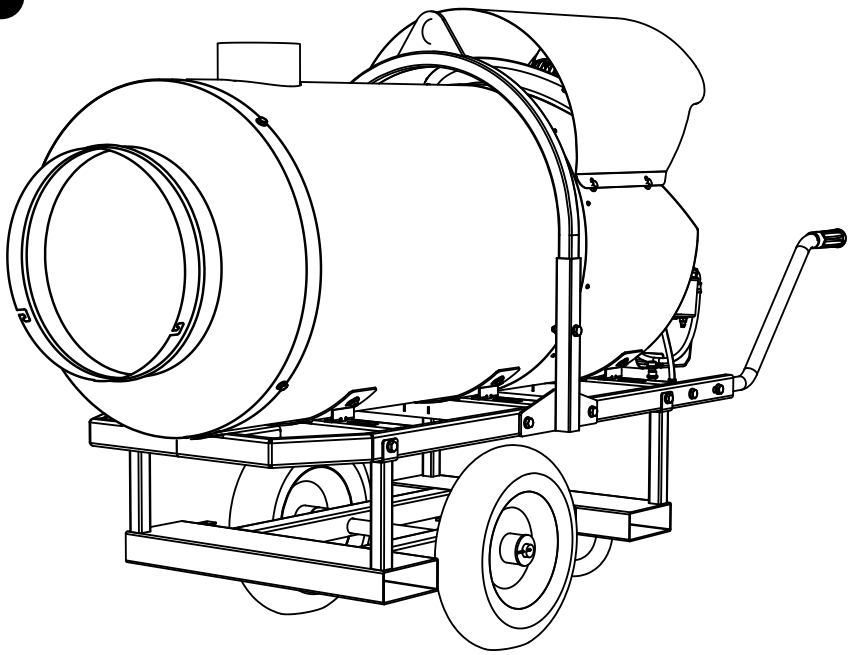

1

PICTURES - FIGURE - ABBILDUNGEN - FIGURAS - FIGURES - FIGUREN - FIGURAS - FIGURER - KUVAT - FIGURER - FIGUR - RYSUNKI - РИСУНКИ - OBRÁZKY - ÁBRÁK - SLIKE - ŞEKİLLER - SLIKE - PAVEIKSLĖLIAI - ATTĒLI - JOONISED - IMAGINI - OBRÁZKY - ФИГУРА - МАЛЮНКИ - SLIKE - ΕΙΚΟΝΕΣ - 图 - СУРЕТТЕР

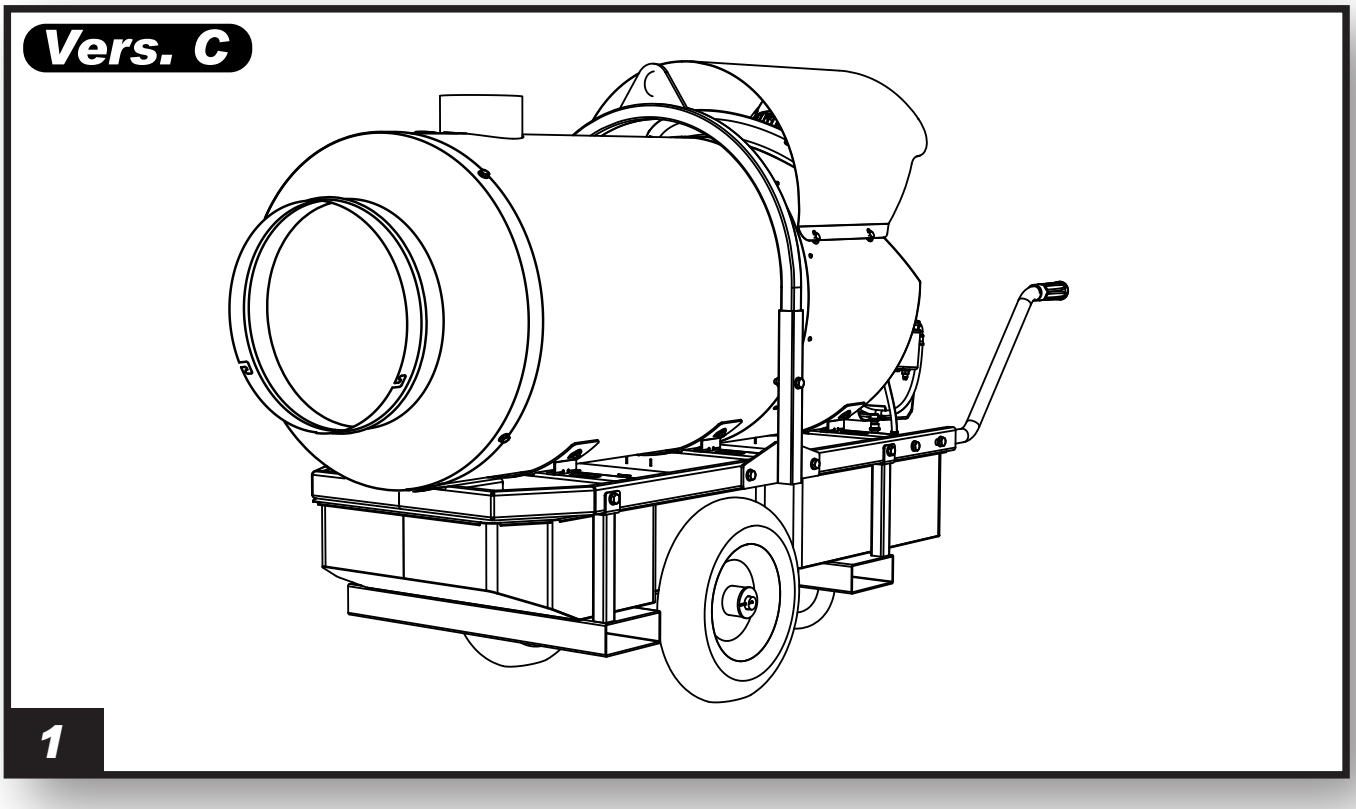

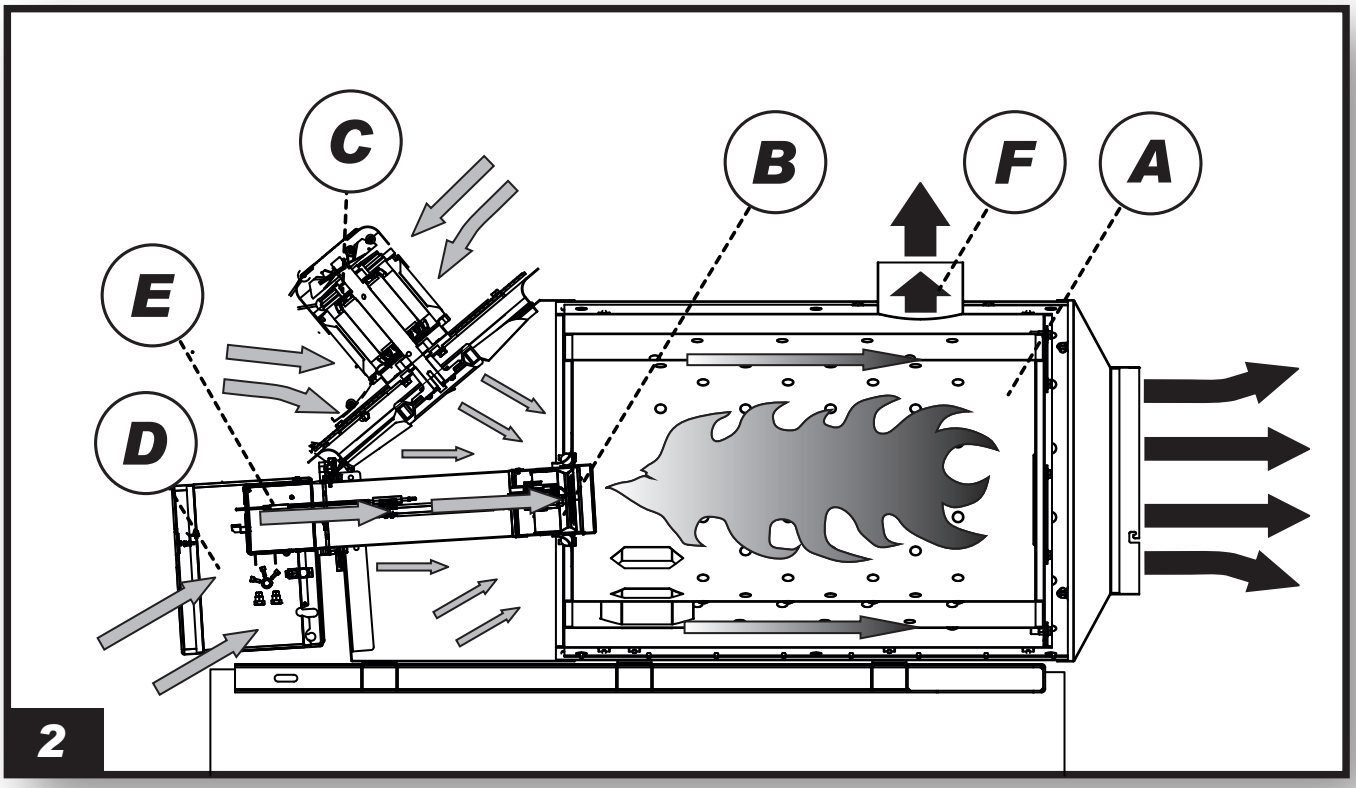

PICTURES - FIGURE - ABBILDUNGEN - FIGURAS - FIGURES - FIGUREN - FIGURAS - FIGURER - KUVAT - FIGURER - FIGUR - RYSUNKI - РИСУНКИ - OBRÁZKY - ÁBRÁK - SLIKE - ŞEKİLLER - SLIKE - PAVEIKSLĖLIAI - ATTĒLI - JOONISED - IMAGINI - OBRÁZKY - ФИГУРА - МАЛЮНКИ - SLIKE - ΕΙΚΟΝΕΣ - 图 - СУРЕТТЕР

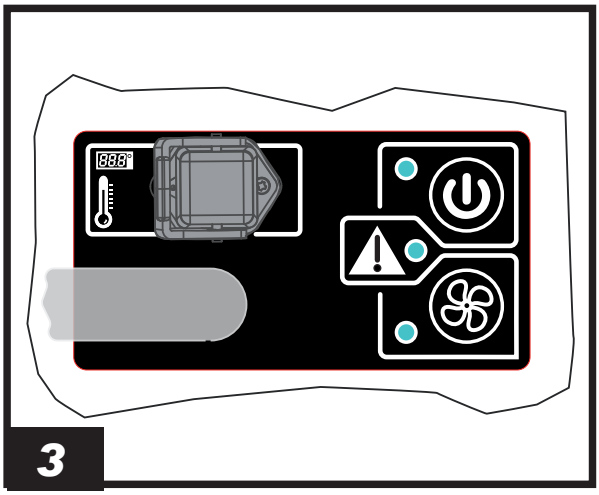

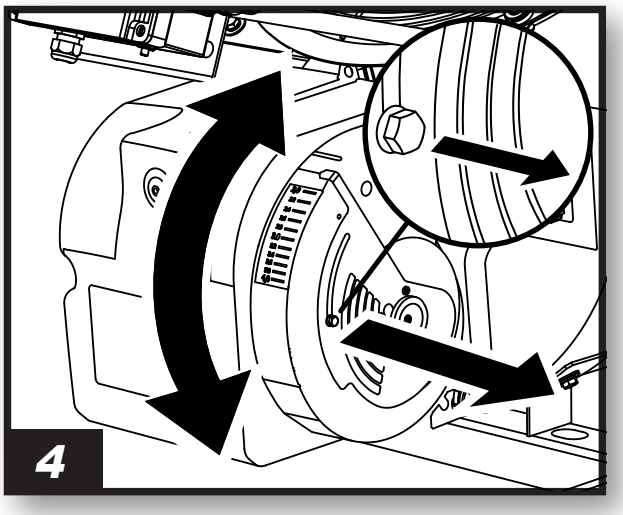

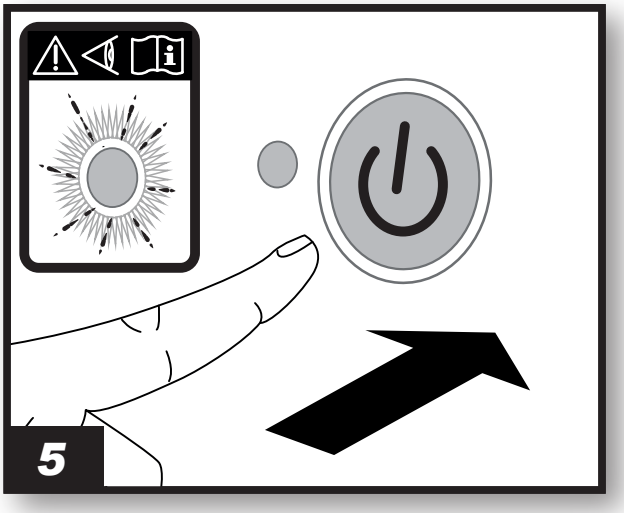

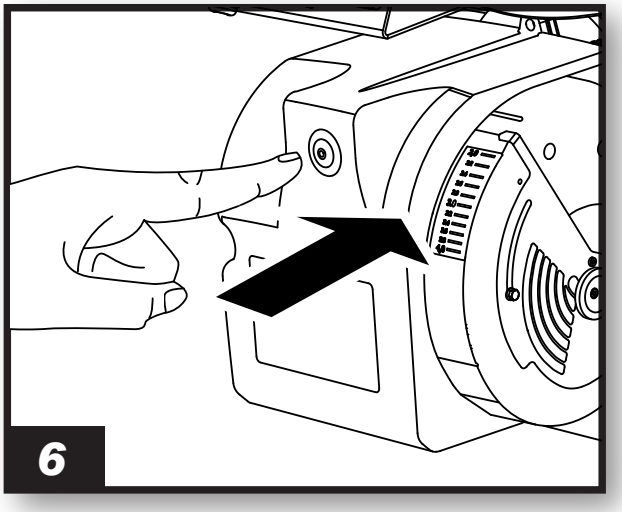

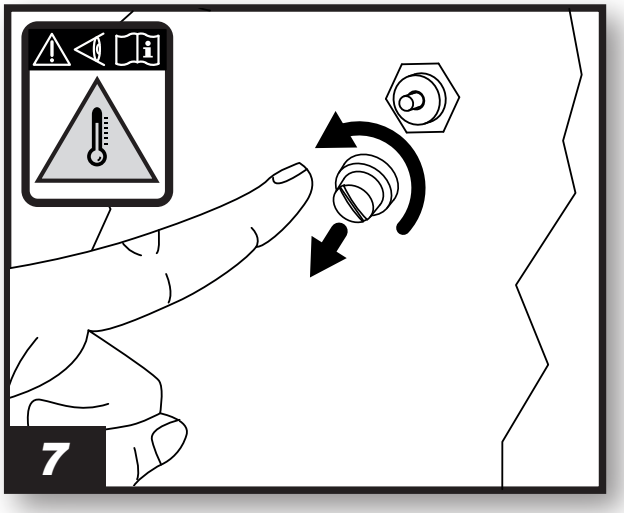

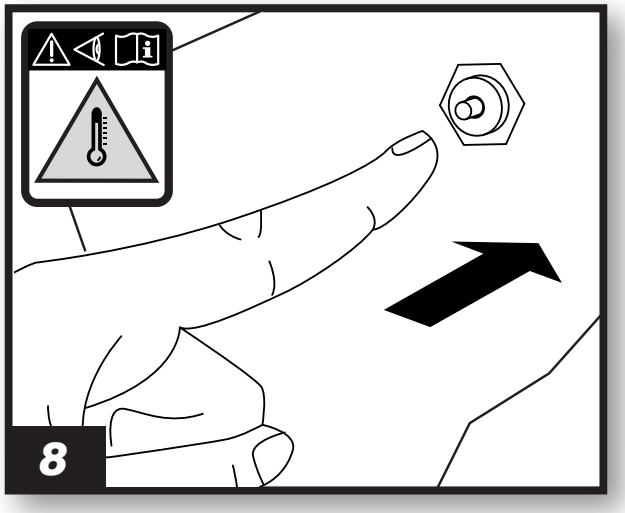

PICTURES - FIGURE - ABBILDUNGEN - FIGURAS - FIGURES - FIGUREN - FIGURAS - FIGURER - KUVAT - FIGURER - FIGUR - RYSUNKI - РИСУНКИ - OBRÁZKY - ÁBRÁK - SLIKE - ŞEKİLLER - SLIKE - PAVEIKSLĖLIAI - ATTĒLI - JOONISED - IMAGINI - OBRÁZKY - ФИГУРА - МАЛЮНКИ - SLIKE - ΕΙΚΟΝΕΣ - 图 - СУРЕТТЕР

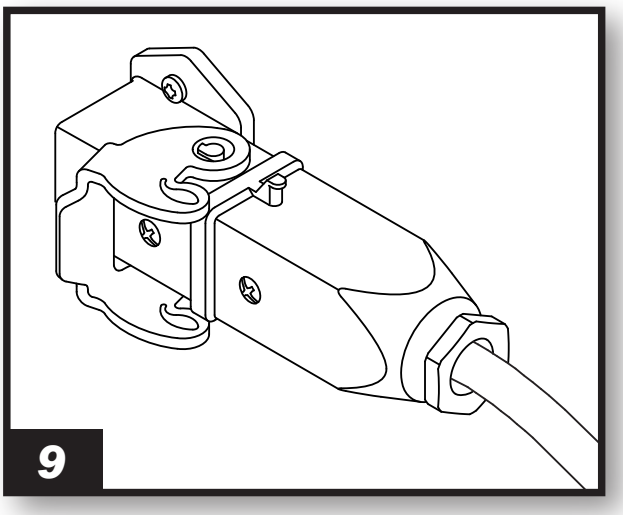
9

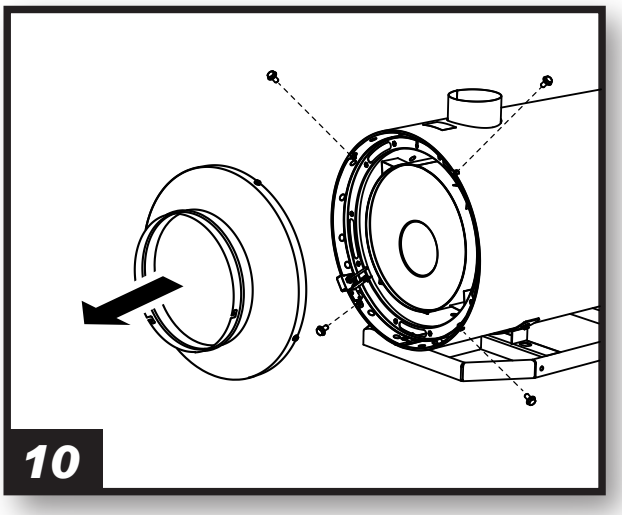
10

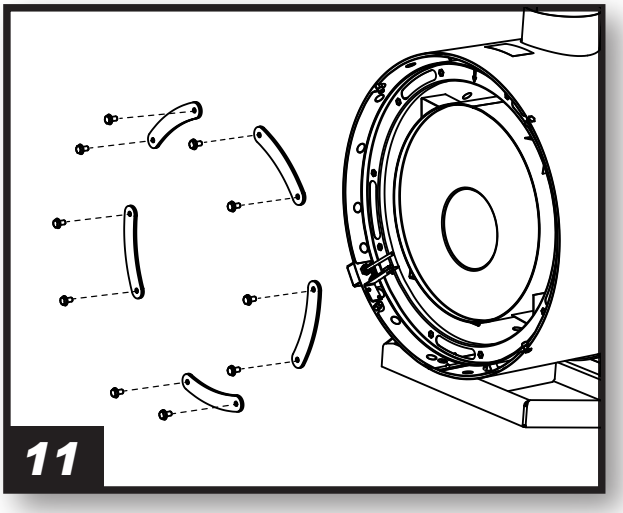
11

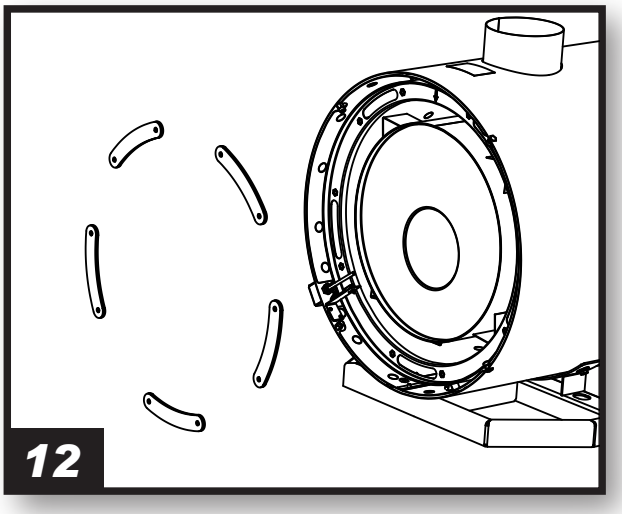
12

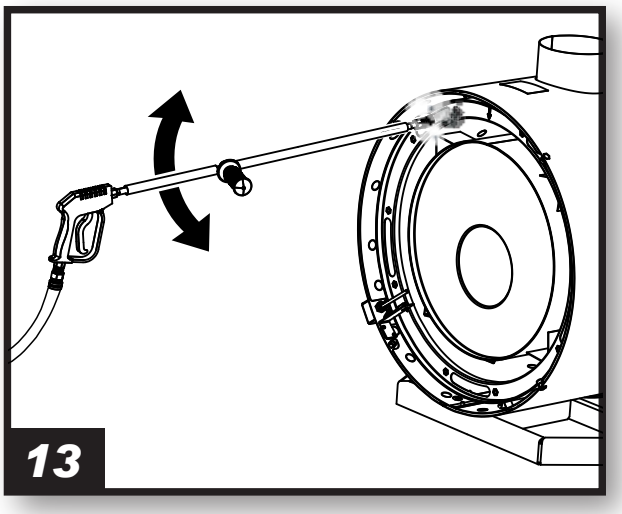
13

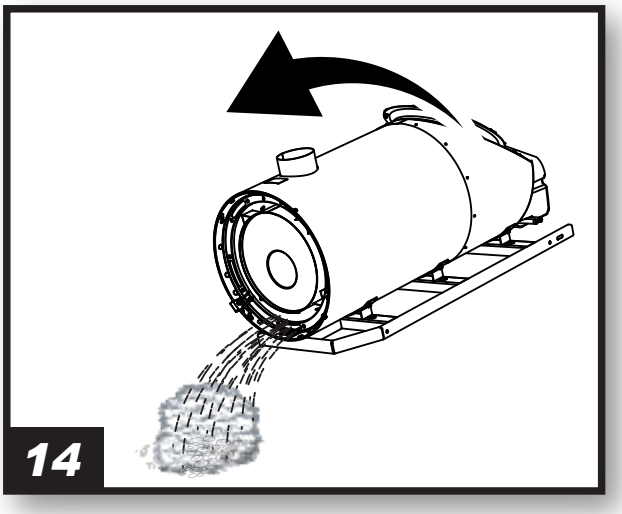
14

WAŻNE: PRZED WYKONANIEM MONTAŻU, URUCHOMIENIA LUB KONSERWACJI NAGRZEWNICY NALEŻY UWAŻNIE PRZECZYTAĆ NINIEJSZĄ INSTRUKCJĘ. BŁĘDNE UŻYCIE NAGRZEWNICY MOŻE SPOWODOWAĆ POWAŻNE LUB ŚMIERTELNE OBRAŻENIA. ZACHOWAĆ NINIEJSZĄ INSTRUKCJĘ NA PRZYSZŁOŚĆ.

1. OPIS

(Rys.1)Przedmiotowanagrzewnicawyposażona została w odpowiedni palnik, komorę spalania z odprowadzeniem spalin na zewnątrz oraz wysokowydajny wentylator cyrkulacji ciepłego powietrza. Powietrze ogrzewane jest energią cieplną, wytwarzaną w procesie spalania, która przekazywana jest w wyniku wymiany ciepła pomiędzy powierzchniami metalowymi komory spalania a układem obiegu spalin.

pl

Przebiegi powietrza wentylacji i spalin są od siebie oddzielone metalowymi powierzchniami, połączonymi spawami i zabezpieczonymi uszczelkami. Produkty spalania przekazywane są do przewodu odprowadzającego. Powinien on zostać podłączony do komina lub kanału dymowego o wymiarach zapewniających odprowadzenie spalin. Powietrze spalania, potrzebne do spalania paliwa, zasysane jest przez palnik bezpośrednio z otoczenia. Wymiary oraz warunki pracy palnika powinny zapewniać prawidłową wymianę powietrza.

2. INFORMACJE DOTYCZĄCE BEZPIECZEŃSTWA

OSTRZEŻENIA

⚠ **UWAGA: Ta nagrzewnica została zaprojektowana do zastosowań mobilnych i tymczasowych. Nie została zaprojektowana do użytku domowego ani do komfortu termicznego człowieka.**

⚠ **WAŻNE: Niniejsze urządzenie nie jest przystosowane do używania przez osoby (włączając w to dzieci) o ograniczonych zdolnościach fizycznych, czuciowych lub umysłowych lub przez osoby niedoświadczone, chyba że pod nadzorem osoby odpowiedzialnej za ich bezpieczeństwo. Dzieci powinny pozostawać pod nadzorem, aby mieć pewność, że nie bawią się urządzeniem.**

⚠ **NIEBEZPIECZEŃSTWO: Wdychanie tlenku węgla może mieć bardzo poważne skutki.**

Pierwsze objawy zatrucia tlenkiem węgla mogą być podobne do objawów przeziębienia, z bólem i zawrotami głowy i/lub nudnościami. Takie objawy mogą być spowodowane nieprawidłowym działaniem nagrzewnicy. W PRZYPADKU WYSTĄPIENIA TEGO RODZAJU OBJAWÓW WYJŚĆ NATYCHMIAST NA ZEWNĄTRZ. Zlecić naprawę nagrzewnicy autoryzowanemu punktowi serwisowemu.

►►2.1. UZUPEŁNIANIE PALIWA:

- **•••2.1.1. Personel upoważniony do uzupełniania paliwa powinien być zaznajomiony z instrukcjami producenta oraz z przepisami obowiązującymi w zakresie bezpiecznego uzupełniania paliwa w nagrzewnicach.**
- **•••2.1.2. Stosować wyłącznie rodzaj paliwa podany na etykiecie z danymi technicznymi, umieszczonej na nagrzewnicy.**
- **•••2.1.3. Cysterny do magazynowania paliwa powinny zostać umieszczone w osobnej strukturze.**
- **•••2.1.4. Wszystkie zbiorniki paliwa powinny znajdować się w bezpiecznej odległości od nagrzewnicy, zgodnie z obowiązującymi przepisami.**
- **•••2.1.5. Paliwo należy przechowywać w pomieszczeniach, w których podłoże zabezpiecza przed jego wnikaniem i skapywaniem na znajdujące się niżej płomienie, co mogłoby spowodować zapalenie.**
- **•••2.1.6. Paliwo należy przechowywać zgodnie z obowiązującymi przepisami.**

►►2.2. BEZPIECZEŃSTWO:

- **•••2.2.1. Sprawdzić dostępność środków gaśniczych oraz ich dopasowanie do charakterystyki nagrzewnicy.**
- **•••2.2.2. Nie używać nagrzewnicy w pomieszczeniach, w których znajduje się benzyna, rozpuszczalniki do lakierów lub inne łatwopalne opary.**

•••**2.2.3. Podczas użytkowania nagrzewnicy stosować się do przepisów miejscowych oraz obowiązujących przepisów ogólnych.**

•••**2.2.4. Nagrzewnice używane w pobliżu plandek, brezentów lub innych podobnych materiałów pokryciowych powinny być używane w bezpiecznej od nich odległości. Zaleca się używanie niepalnych materiałów pokryciowych.**

•••**2.2.5. Używać wyłącznie w dobrze wentylowanych pomieszczeniach. Przygotować odpowiednie urządzenia do pobierania świeżego powietrza z zewnątrz, zgodnie z obowiązującymi przepisami.**

•••**2.2.6. Nagrzewnice zasilać wyłącznie prądem o wartości napięcia i częstotliwości podanej na etykiecie z danymi technicznymi, umieszczonej na nagrzewnicy.**

•••**2.2.7. Sprawdzić poprawność uziemienia.**

•••**2.2.8. Używać wyłącznie przedłużaczy z przewodem masy.**

•••**2.2.9. Linia elektryczna zasilania nagrzewnicy powinna posiadać uziemienie, różnicowoprądowy wyłącznik magnetotermiczny oraz rozłącznik.**

•••**2.2.10. Minimalne bezpieczne odległości pomiędzy nagrzewnicą a substancjami palnymi: wyjście przednie = 2,5 m (8,5 ft.); bocznie, w górę i do tyłu = 1,5 m (5 ft.).**

•••**2.2.11. Rozgrzaną lub pracującą nagrzewnicę ustawiać na stabilnej i wypoziomowanej powierzchni, aby uniknąć zagrożenia pożarem.**

•••**2.2.12. Zwierzęta utrzymywać w bezpiecznej odległości od nagrzewnicy.**

•••**2.2.13. Gdy nagrzewnica nie jest używana, odłączyć ją od zasilania elektrycznego**

•••**2.2.14. Gdy nagrzewnica sterowana jest przez termostat, może włączyć się w dowolnym momencie.**

•••**2.2.15. Nie używać nagrzewnicy w pomieszczeniach stale zamieszkałych.**

•••**2.2.16. Nie blokować nigdy wlotu (strona tylna) ani wylotu (strona przednia) powietrza nagrzewnicy.**

•••**2.2.17. Gdy nagrzewnica jest rozgrzana lub podłączona do zasilania elektrycznego, nie należy jej przenosić ani nie należy wykonywać żadnych czynności konserwacji.**

•••**2.2.18. Nie kanalizować powietrza wlotowego i/lub wylotowego, chyba że przy użyciu oryginalnych zestawów (jeżeli jest to przewidziane).**

•••**2.2.19. Materiały łatwopalne lub wrażliwe na działanie ciepła (łącznie z kablem zasilania) utrzymywać w odpowiedniej odległości od rozgrzanych części nagrzewnicy.**

•••**2.2.20. Jeśli kabel zasilania jest uszkodzony, należy zlecić jego wymianę autoryzowanemu punktowi serwisowemu, aby zapobiec jakiemukolwiek zagrożeniu.**

•••**2.2.21. W przypadku wymiany palnika używać oryginalnych części zamiennych. Stosować się rygorystycznie do zaleceń dotyczących natężenia przepływu, rodzaju dysz i ciśnienia pompy. Większa moc palnika może skutkować uszkodzeniem nagrzewnicy.**

pl

3. ROZPAKOWYWANIE

OSTRZEŻENIE: Materiał opakowaniowy nie jest zabawką dla dzieci. Worek z tworzywa sztucznego przechowywać z dala od dzieci. Ryzyko uduszenia!

•••3.1. Zdjąć wszystkie materiały opakowaniowe użyte do zapakowania i wysłania produktu. Zutylizować zgodnie z obowiązującymi przepisami.

•••3.2. Nagrzewnica ustawiona jest na palecie. Podnieść ją delikatnie za pomocą haków i łańcuchów. Do podnoszenia nagrzewnicy używać otworów wykonanych w konstrukcji.

•••3.3. Sprawdzić, czy występują ewentualne uszkodzenia powstałe podczas transportu. W przypadku stwierdzenia uszkodzenia nagrzewnicy poinformować o tym niezwłocznie autoryzowany punkt serwisowy.

4. ZASADA DZIAŁANIA

A. Komora spalania, **B.** Głowica spalania, **C.** Wentylator, **D.** Palnik, **E.** Urządzenie sterujące, **F.** Komin.

(Rys. 2) Pompa palnika zasysa paliwo ze zbiornika i przesyła do dyszy pod ciśnieniem. Paliwo w dyszy zostaje rozpylone i wymieszane w komorze spalania z powietrzem spalania. Iskra powoduje zapłon, a spaliny wyprowadzane są przez komin. Szereg czujników kontroluje nieustannie poprawność działania nagrzewnicy, zatrzymując cykl w przypadku stwierdzenia nieprawidłowości. Zadaniem wentylatora zamontowanego w tylnej części nagrzewnicy jest

chłodzenie komory spalania oraz układu obiegu spalin, z przenoszeniem ciepła pochodzącego z tych elementów do otoczenia.

5. INSTRUKCJA MONTAŻU

UWAGA: Stosować się rygorystycznie do wszystkich zaleceń zawartych w niniejszym punkcie. Montaż powinien zostać wykonany wyłącznie przez wykwalifikowany personel.

►►5.1. PODŁĄCZENIA ELEKTRYCZNE:

UWAGA: Linia elektryczna zasilania nagrzewnicy powinna posiadać uziemienie, różnicowoprądowy wyłącznik magnetotermiczny oraz rozłącznik.

pl

Wyposażenie seryjne nagrzewnicy obejmuje wszystkie urządzenia sterownicze i zabezpieczające, niezbędne do jej prawidłowego działania. Do nagrzewnicy podłączone są tablica elektryczna, palnik i termostat zabezpieczający z ręcznym przywracaniem działania.
Podczas montażu należy wykonać przyłączenie elektryczne do sieci zasilania za pomocą kabli o odpowiednim przekroju, zgodnie z obowiązującymi przepisami krajowymi oraz ze wskazaniami na etykiecie z danymi technicznymi, umieszczonej na nagrzewnicy.
UWAGA: PRZED URUCHOMIENIEM NAGRZEWNICY SPRAWDZIĆ POŁĄCZENIA ELEKTRYCZNE.

►►5.2. POŁĄCZENIE SYSTEMU KANALIZOWANIA POWIETRZA WLOTOWEGO I/LUB WYLOTOWEGO (jeżeli jest to przewidziane):

DO KANALIZOWANIA UŻYWAĆ WYŁĄCZNIE ORYGINALNYCH ZESTAWÓW.
System kanalizowania powietrza wlotowego i wylotowego może zostać zamontowany za pomocą odpowiedniej opaski mocującej lub zatrzasku.

►►5.3. PODŁĄCZENIE ODPROWADZENIA SPALIN:

Wydajność cieplna oraz poprawność funkcjonowania zależą bezpośrednio od prawidłowego ciągu w kominie odprowadzania spalin. Nie wykonywać kolanek zwalniających przepływ ani nie zmniejszać średnicy przewodu kominowego odprowadzenia spalin. Gdy nagrzewnica nie jest połączona z kominem odprowadzenia spalin, należy wyposażyć ją w stalowy przewód odprowadzenia spalin w położeniu możliwie pionowym, o regulowanej sile ciągu, przestrzegając zaleceń podanych w niniejszej instrukcji technicznej.

6. PALIWO

OSTRZEŻENIE: Nagrzewnica pracuje wyłącznie na takie paliwa, jak OLEJ OPAŁOWY lub NAFTA.

Używać wyłącznie oleju opałowego lub nafty. Aby uniknąć zagrożenia pożarem lub wybuchem, nie używać nigdy benzyny, nafty, rozpuszczalników do lakierów, alkoholu lub innych łatwopalnych paliw.
W przypadku bardzo niskich temperatur używać nietoksycznych dodatków zapobiegających zamarzaniu.
W temperaturze poniżej 5°C (41°F) zaleca się stosowanie zimowego oleju opałowego.

7. DZIAŁANIE

OSTRZEŻENIE: Przed włączeniem nagrzewnicy uważnie przeczytać „INFORMACJE DOTYCZĄCE BEZPIECZEŃSTWA”.

ZIDENTYFIKOWAĆ PANEL STEROWANIA NAGRZEWNICY (Rys. 3).

►►7.1. WŁĄCZANIE:

•••7.1.1. Sprawdzić obecność paliwa w obwodzie.
•••7.1.2. Odłączyć nagrzewnicę od zasilnia elektrycznego.
•••7.1.3. Wyregulować zasuwę powietrza palnika według potrzeb (Rys. 4).

►►7.2. WŁĄCZENIE W TRYBIE NAGRZEWANIA:

Wcisnąć przycisk włączania (Rys. 5) (w pierwszej kolejności uruchomiony zostaje palnik, a po upływie ok. minuty wentylator).
UWAGA: NAGRZEWNICA POSIADA CZUJNIK DO CIĄGŁEGO MONITOROWANIA TEMPERATURY POWIETRZA WYLOTOWEGO [ABY ZAPEWNIĆ PRAWIDŁOWE DZIAŁANIE, TEMPERATURA POWIETRZA NA WYJŚCIU POWINNA WYNOSIĆ PONIŻEJ 105°C (221°F)]. JEŻELI TEMPERATURA POWIETRZA WYLOTOWEGO PRZEKROCZY 105°C

(221°F), NAGRZEWNICA WYŁĄCZY PALNIK. GDY TEMPERATURA POWRÓCI DO WARTOŚCI PONIŻEJ 105°C (221°F), PALNIK PONOWNIE AUTOMATYCZNIE SIĘ WŁĄCZY. PONIŻEJ 105°C (221°F) NAGRZEWNICA MODULUJE WENTYLACJĘ, ABY ZAPEWNIĆ NAJLEPSZĄ TEMPERATURĘ POWIETRZA WYLOTOWEGO W ODNIESIENIU DO WYKRYWANYCH WARUNKÓW ŚRODOWISKOWYCH.

►►7.3. WŁĄCZENIE W TRYBIE WENTYLACJI:

Wcisnąć przycisk wentylatora.

►►7.4. WYŁĄCZANIE:

WAŻNE: Nigdy nie odłączać wtyczki zasilania elektrycznego w celu wyłączenia nagrzewnicy.

WAŻNE: Nigdy nie odłączać wtyczki zasilania elektrycznego dopóki nagrzewnica nie zostanie całkowicie wyłączona.

Wcisnąć przycisk wyłączania (Rys. 5) i odczekać na całkowite zatrzymanie nagrzewnicy. Gdy temperatura powietrza wylotowego obniży się poniżej wartości 50°C (122°F), wentylator wyłączy się, a kontrolka przycisku włączy się, aby zasygnalizować obecność napięcia (stan przestoju).

►►7.5. RESET:

Podczas zwykłej pracy może zdarzyć się, że nagrzewnica zostanie zablokowana (np.: z powodu braku paliwa). W takim przypadku nagrzewnicę należy zresetować:

•••7.5.1. RESETOWANIE PALNIKA: W przypadku, gdy palnik blokuje się światło ostrzegawcze znajdujące się na panelu sterowania włącza się. Określić i usunąć przyczynę powodująca blokadę. Aby ponownie uruchomić palnik, wcisnąć i przytrzymać przez co najmniej dziesięć sekund znajdujący się na palniku przycisk resetowania (Rys. 6)

•••7.5.2. RESETOWANIE TERMOSTATU ZABEZPIECZAJĄCEGO: Zadziałanie termostatu bezpieczeństwa identyfikowane jest przez światło ostrzegawcze (Rys. 7-8). Określić i usunąć przyczynę, powodującą zadziałanie termostatu bezpieczeństwa. Następnie wcisnąć przycisk przywracania działania, umieszczony w tylnej części nagrzewnicy.

8. PODŁĄCZENIE TERMOSTATU OTOCZENIA

Aby podłączyć termostat otoczenia, zdemontować zatyczkę odpowiedniego gniazda i podłączyć termostat otoczenia (W Opcji) (Rys. 9).

9. PRZECHOWYWANIE I TRANSPORT

Przed jakimkolwiek przestawieniem nagrzewnicy należy ją wyłączyć zgodnie z właściwą procedurą i odłączyć od zasilania elektrycznego. Odczekać na całkowite schłodzenie nagrzewnicy.

Przed jakimkolwiek przestawieniem sprawdzić, czy użyty w tym celu nośnik ma nośność dostosowaną do danej masy (podanej w odpowiedniej dołączonej specyfikacji technicznej urządzenia). Nie dokonywać prób podniesienia lub przesunięcia nagrzewnicy bez pomocy przeznaczonych do tego celu maszyn (czynność tę wykonywać z zachowaniem maksymalnej uwagi, aby uniknąć zagrożeń dla osób i uszkodzenia urządzenia).

pl

10. KONSERWACJA

WAŻNE: Przed wykonaniem jakiejkolwiek czynności konserwacji lub naprawy, odłączyć kabel zasilania elektrycznego i upewnić się, że nagrzewnica nie jest rozgrzana.

Aby zachować dobry stan nagrzewnicy oraz uniknąć usterek i uszkodzeń, zaleca się wykonywać regularnie czynności konserwacji.

►►10.1. CZYSZCZENIE KOMORY SPALANIA:

WAŻNE: Przedmiotowa konserwacja powinna zostać wykonana przez autoryzowany punkt serwisowy.

Komorę spalania oraz układ obiegu spalin należy czyścić co najmniej jeden raz w roku i/lub w zależności od potrzeb. Pozwoli to zapobiec problemom z ciągiem w kominie i ze spalaniem. Komorę spalania czyści się poprzez pięć szczelin inspekcyjnych, znajdujących się w przedniej części nagrzewnicy.

Podczas czyszczenia stosować się rygorystycznie do następującej kolejności (zachowując wszystkie śruby i podkładki):

•••10.1.1. Zdemontować stożek kanalizacji powietrza, odkręcając śruby mocujące go do nagrzewnicy (Rys. 10).
•••10.1.2. Zdemontować płyty zamykające szczeliny inspekcyjne, odkręcając śruby (Rys. 11).
•••10.1.3. Zdemontować zamontowane uszczelki. Nie używać ich ponownie. Używać wyłącznie nowych i oryginalnych uszczelek (Rys. 12).
•••10.1.4. Rozpylić wodę pod wysokim ciśnieniem wewnątrz komory poprzez szczeliny inspekcyjne (Rys. 13). Podczas mycia końcówkę rozpylającą kierować w różne strony, aby zapewnić wprowadzenie wody we wszystkie otwory komory spalania.
•••10.1.5. Podnieść komorę spalania w części tylnej, aby usunąć możliwie największą ilość wody z jej wnętrza (czynność tę wykonywać z zachowaniem najwyższej uwagi, aby uniknąć zagrożenia wobec osób i uszkodzenia nagrzewnicy) (Rys. 14).
•••10.1.6. Zmontować ponownie nagrzewnicę, wykonując opisane czynności w odwrotnej kolejności. Uszczelki wymieniać wyłącznie na oryginalne części zamienne.

pl

UWAGA: PRZED PONOWNYM WŁĄCZENIEM NAGRZEWNICY SPRAWDZIĆ, CZY ZOSTAŁA USUNIĘTA MOŻLIWIE NAJWIĘKSZA ILOŚĆ WODY Z WNĘTRZA KOMORY SPALANIA, ABY UNIKNĄĆ POWAŻNYCH JEJ USZKODZEŃ.

►►10.2. CZYSZCZENIE WENTYLATORA:
Wentylator czyścić za pomocą sprężonego powietrza, nadmuchując powietrze poprzez tylną kratę.

►►10.3. CZYSZCZENIE PALNIKA:

WAŻNE: Przedmiotowa konserwacja powinna zostać wykonana przez autoryzowany punkt serwisowy.

W przypadku czyszczenia palnika zapoznać się ze zrozumieniem z odpowiednią instrukcją.

11. HARMONOGRAM KONSERWACJI PREWENCYJNEJ

OSTRZEŻENIE: PRZED WYKONANIEM JAKIEJKOLWIEK KONSERWACJI LUB NAPRAWY, ODŁĄCZYĆ KABEL ZASILANIA ELEKTRYCZNEGO I UPEWNIĆ SIĘ, ŻE NAGRZEWNICA NIE JEST ROZGRZANA.

KOMPONENT	CZĘSTOTLIWOŚĆ KONSERWACJI	PROCEDURA KONSERWACJI
Termostat zabezpieczający	Kontrola raz w roku i/lub w zależności od potrzeb	Zwrócić się do autoryzowanego punktu serwisowego
Dysza	Wymiana raz w roku i/lub w zależności od potrzeb	Zwrócić się do autoryzowanego punktu serwisowego
Instalacja elektryczna	Kontrola raz w roku i/lub w zależności od potrzeb	Zwrócić się do autoryzowanego punktu serwisowego
Wentylator	Czyszczenie raz w roku i/lub w zależności od potrzeb	Zwrócić się do autoryzowanego punktu serwisowego
Silnik	Kontrola raz w roku i/lub w zależności od potrzeb	Zwrócić się do autoryzowanego punktu serwisowego
Pompa paliwa	Kontrola raz w roku i/lub w zależności od potrzeb	Zwrócić się do autoryzowanego punktu serwisowego
Komora spalania	Kontrola raz w roku i/lub w zależności od potrzeb	Zwrócić się do autoryzowanego punktu serwisowego

12. OKREŚLANIE PROBLEMÓW

PROBLEM	MOŻLIWA PRZYCZYNA	PROPONOWANE ROZWIĄZANIE
Nagrzewnica nie uruchamia się lub wyłącza się	1. Brak zasilania	1a. Sprawdzić obecność zasilania elektrycznego 1b. Sprawdzić, czy nagrzewnica podłączona jest do prawidłowego zasilania elektrycznego 1c. Zwrócić się do autoryzowanego punktu serwisowego
	2. Uszkodzony kabel zasilania	2. Zwrócić się do autoryzowanego punktu serwisowego
	3. Komponenty elektroniczne wymagają zresetowania lub są uszkodzone	3a. Zresetować nagrzewnicę 3b. Zwrócić się do autoryzowanego punktu serwisowego
	4. Błędne ustawienia termostatu otoczenia (o ile jest przewidziany)	4. Posłużyć się termostatem otoczenia, ustawiając temperaturę wyższą, niż temperatura otoczenia roboczego.
	5. Brak paliwa	5. Uzupełnić paliwo i ewentualnie zresetować nagrzewnicę
	6. Obecność substancji obcych w obwodzie spalania	6. Zwrócić się do autoryzowanego punktu serwisowego
Nagrzewnica wydziela dym podczas pracy	1. Obecność substancji obcych w obwodzie spalania	1. Zwrócić się do autoryzowanego punktu serwisowego
	2. Zatkanie czerpni powietrza wlotowego	2. Usunąć wszelkie elementy zatykające tylną kratę
Nagrzewnica nie wyłącza się	1. Uszkodzone komponenty elektroniczne	1. Zwrócić się do autoryzowanego punktu serwisowego

pl

WIRING DIAGRAMS - SCHEMI ELETTRICI - SCHALTPLÄNE - ESQUEMAS ELÉCTRICOS - SCHEMAS ELECTRIQUES - ELEKTRISCHE SCHEMA'S - ESQUEMAS ELÉCTRICOS - ELEKTRISKE SKEMAER - SÄHKÖKAAVIOT - KOPLINGSSKJEMA - ELEKTRISKA KOPPLINGSSCHEMAN - SCHEMATY ELEKTRYCZNE - ЭЛЕКТРИЧЕСКИЕ СХЕМЫ - ELEKTRICKÁ SCHÉMATA - VILLANYBEKÖTÉSI RAJZOK - ELEKTRIČNE SHEME - ELEKTRİK ŞEMALARI - ELEKTRIČNE SHEME - ELEKTROS SCHEMOS - ELEKTRISKĀS SHĒMAS - ELEKTRISKEEMID - SCHEME ELECTRICE - ELEKTRICKÉ SCHÉMY - ЕЛЕКТРИЧЕСКИ СХЕМИ - ЕЛЕКТРИЧНІ СХЕМИ - ELEKTRIČNE ŠEME - ΗΛΕΚΤΡΙΚΑ ΣΧΕΔΙΑ - 线路图 - ЭЛЕКТРЛІ СҮЛБЕЛЕР

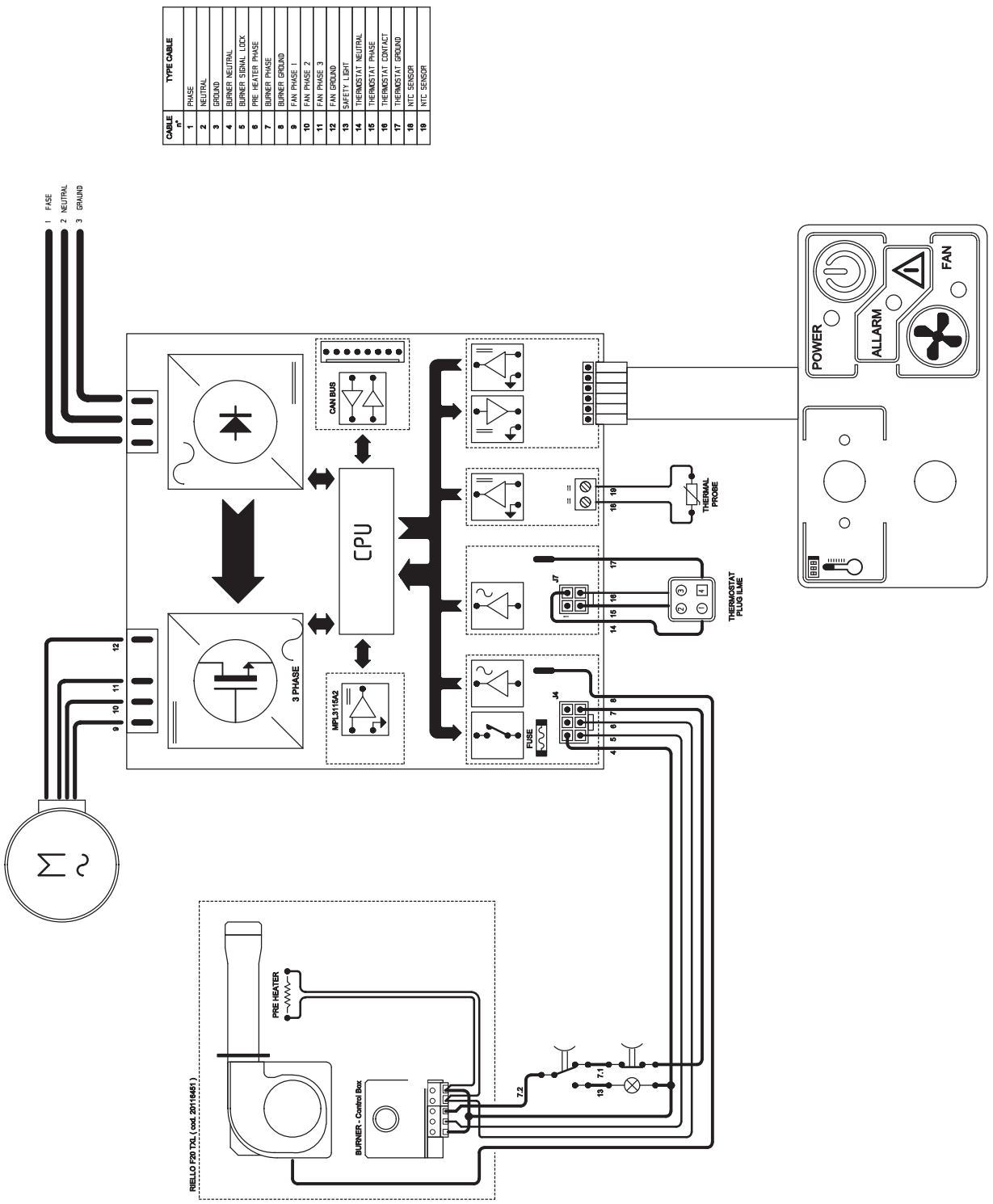

CABLE n°	TYPE CABLE
1	PHASE
2	NEUTRAL
3	GROUND
4	BURNER NEUTRAL
5	BURNER SIGNAL LOCK
6	PRE HEATER PHASE
7	BURNER PHASE
8	BURNER GROUND
9	FAN PHASE 1
10	FAN PHASE 2
11	FAN PHASE 3
12	FAN GROUND
13	SAFETY LIGHT
14	THERMOSTAT NEUTRAL
15	THERMOSTAT PHASE
16	THERMOSTAT CONTACT
17	THERMOSTAT GROUND
18	NTC SENSOR
19	NTC SENSOR

DUCTING INSTRUCTIONS - INDICAZIONI PER LA CANALIZZAZIONE - HINWEISE FÜR DEN SCHORNSTEINBAU - INDICACIÓN PARA LA CANALIZACIÓN - INDICATIONS POUR LA CANALISATION - AANWIJZINGEN VOOR DE KANALISERING - INDICAÇÕES PARA A CANALIZAÇÃO - ANVISNINGER TIL KANALISERING - KANAVOINTIOHJEET - INDIKASJONER FOR KANALISERING - ANVISNINGAR FÖR KANALISERING - ZALECENIA ODNOŚNIE MONTAŻU INSTALACJI KOMINOWEJ - УКАЗАНИЯ ДЛЯ КАНАЛИЗАЦИИ - SCHÉMA ZAPOJENÍ KOUŘOVODU - ÚTMUTATÓ CSŐRENDSZER KIÉPÍTÉSÉHEZ - NAVODILA ZA KANALIZIRANJE - KANALİZASYON TALİMATLARI - INDIKACIJE ZA SPROVOĐENJE U CIJEVI - NURODYMAI DĖL ORO IŠLEIDIMO - CAURUĻVADU INDIKĀCIJAS - TORU PAIGALDAMISE JUHEND - INDICAŢII PRIVIND DIRECŢIONAREA - SCHÉMA ZAPOJENIA DYMOVODU - УКАЗАНИЯ ЗА КАНАЛИЗАЦИЯТА - ВКАЗІВКИ З ВИКОНАННЯ КАНАЛІВ - INDIKACIJE ZA SPROVOĐENJE U CIJEVI - ΟΔΗΓΙΕΣ ΓΙΑ ΤΗ ΔΙΟΧΕΤΕΥΣΗ - 管道设置说明 - КӘРІЗ ЖҮЙЕСІНЕ АРНАЛҒАН НҰСҚАУЛАР

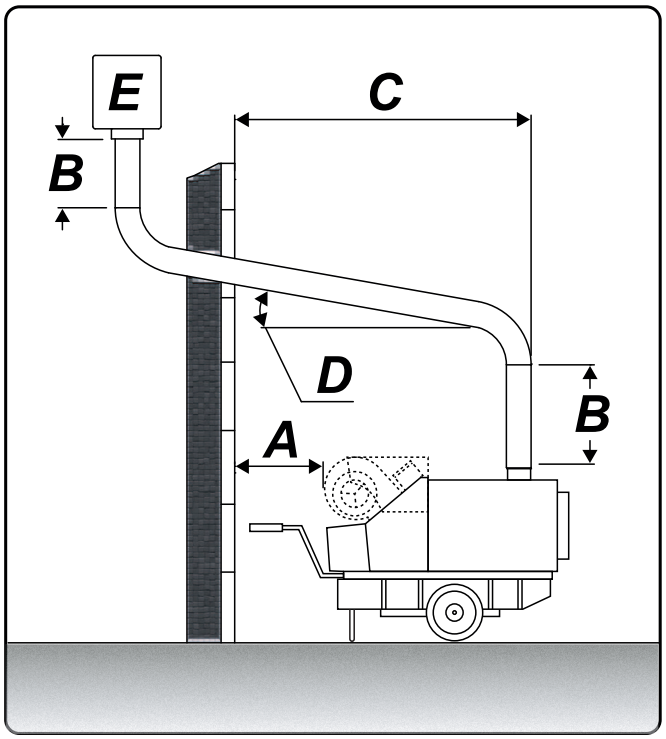

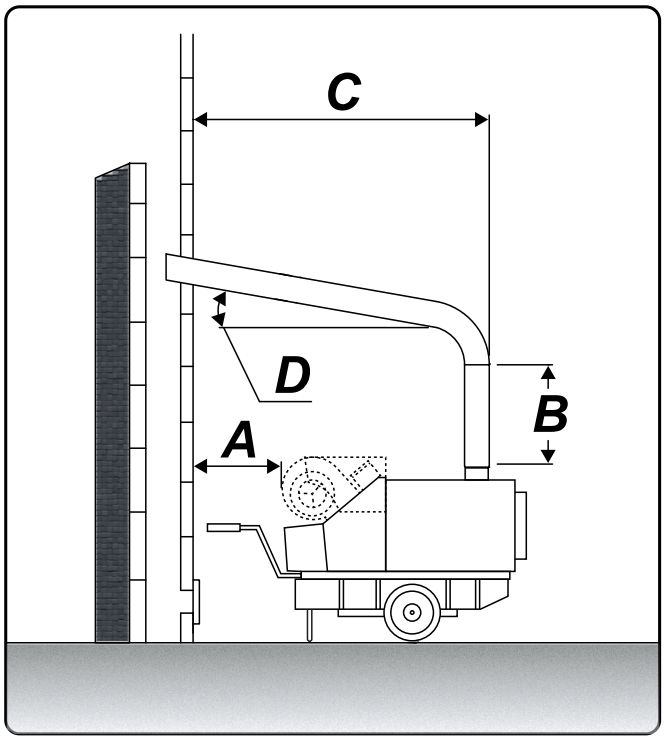

A	*> 1 m-м*
B	*≥ 1 m-м*
C	As short as possible - Il piu corto possibile - Die kürzestmögliche - Tan corto como sea posible - Le plus court possible - Zo kort mogelijk - O mais curto possível - Så kort som muligt - Mahdollisimman lyhyt - Kortest mulig - Så kort som möjligt - Możliwie jak najkrótszy - Nasadka kominowa - Как можно короче - Co možná nejkratší - Lehető legrövidebb - Najkrajše - Mümkün olduğunca kısa - Što su kraće moguće - Kiek įmanoma trumpesnis - Pēc iespējas īsākas - Võimalikult lühike - Cât mai scurt posibil - Pokiaľ možno čo najkratšie - Възможно най-късият - Найбільш короткий шлях, по можливості - Što su kraće moguće - Όσο πιο μικρό γίνεται - 尽量短 - Мүмкіндігінше қысқарақ
D	*> 5°*
E	Windproof terminal - Terminale antivento - Windschutzanschluss - Terminal antiviento - Terminal antivent - Windkerend eindpunt - Terminal antivento - Vindafskærmning - Tuulenpitävä terminaali - Vindtett terminal - Vindskyddat rörslut - Nasadka kominowa - Ветрозащитный наконечник - Koncový díl proti větru - Szélálló csatlakozás - Terminal proti vetru - Rüzgar geçirmez terminal - Završni dio otporan na vjetar - Apsaugojantis nuo vėjo terminalas - Vēja aizsardzības termināls - Tuulekindel tagumine osa - Terminal anti-vânt - Koncový diel proti vetru - Терминално устройство за предпазване от вятър - Кінцевий пристрій для захисту димоходу від вітру - Završni dio otporan na vjetar - Αντιανεμικό τερματικό - 防风终端 - Желден қорғайтын ұштық

ALARM DIAGNOSTICS CONTROL DISPLAY

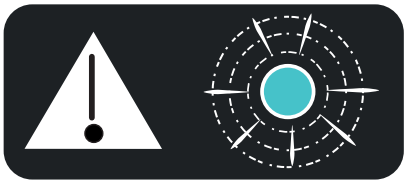

FLASHES Period A - Burner Lockout

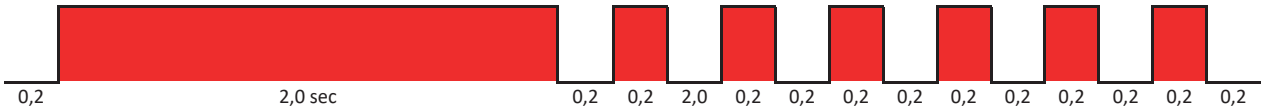

FLASHES Period B – 120 sec After Start, Outlet Temperature > Ambient Temperature plus 5°C

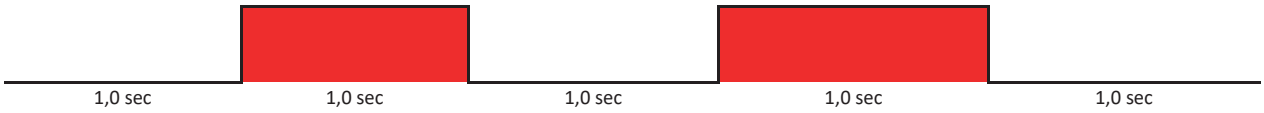

FLASHES Period C – Outlet Temperature > Max Outlet Temperature

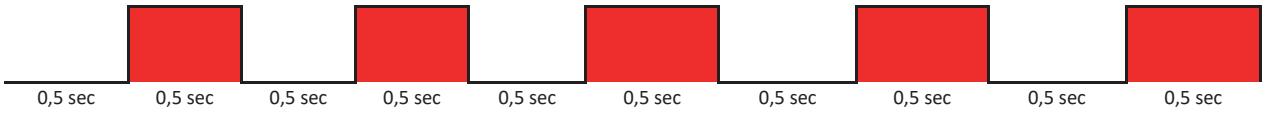

FLASHES Period D – If Is Present Ambient Thermostat

NOTE:

CE CONFORMITY CERTIFICATE

CE CONFORMITY CERTIFICATE - DICHIARAZIONE DI CONFORMITÀ CE - EG-KONFORMITÄTSERKLÄRUNG - DECLARACIÓN DE CONFORMIDAD CE - DECLARATION DE CONFORMITE CE - EG-CONFORMITEITVERKLARING - DECLARAÇÃO DE CONFORMIDADE CE - EU-OVERENSSTEMMELSESERKLÆRING - EY-VAATIMUSTENMUKAISUUSVAKUUTUS - CE-SAMSVARSERKLÆRING - EG-FÖRSÄKRAN OM ÖVERENSSTÄMMELSE - DEKLARACJA ZGODNOŚCI WE - ДЕКЛАРАЦИЯ О СООТВЕТСТВИИ CE - PROHLÁŠENÍ O SHODĚ CE - EK MEGFELELŐSÉGI NYILATKOZAT - IZJAVA O SKLADNOSTI IN OZNAKA CE - CE UYGUNLUK BEYANI - IZJAVA CE O SUKLADNOSTI - ES ATITIKTIES DEKLARACIJA - EK ATBILSTĪBAS - DEKLARĀCIJA - EÜ VASTAVUSDEKLARATSIOON - DECLARAȚIE DE CONFORMITATE CE - PREHLÁSENIE O ZHODE CE - ДЕКЛАРАЦИЯ ЗА СЪВМЕСТИМОСТ CE - ДЕКЛАРАЦІЯ ВІДПОВІДНОСТІ CE - IZJAVA CE O PRIKLADNOSTI ΔΗΛΩΣΗ ΣΥΜΜΟΡΦΩΣΗΣ CE - CE 符合性声明

DANTHERM S.p.A. Via Gardesana 11, -37010- Pastrengo (VR), ITALY

Product: - Prodotto: - Produkt: - Producto: - Produit: - Product: - Produto: - Produkt: - Tuote: - Produkt: - Produkt: - Produkt: - Изделие: - Výrobek: - Termék: - Izdelek: - Ürün: - Proizvod: - Gaminys: - Ierīce: - Toode: - Produsul: - Výrobok: - Продукт: - Виріб: - Proizvod: - Προϊόν: - 产品:

BV 500-13 R

We declare that it is compliant with: - Si dichiara che è conforme a: - Es wird als konform mit den folgenden Normen erklärt: - Se declara que está en conformidad con: - Nous déclarons sa conformité à: - Hierbij wordt verklaard dat het product conform is met: - Declara-se que está em conformidade com: - Vi erklærer at produktet er i overensstemmelse med: - Vakuutetaan olevan yhdenmukainen: - Man erklærer at apparatet er i overensstemmelse med: - Härmed intygas det att produkten är förenlig med följande: - Oświadcza się, że jest zgodny z: - Заявляем о соответствии требованиям: - Prohlašuje se, že je v souladu s: - Kijelentjük, hogy a termék megfelel az alábbiaknak: - Izpolnjuje zahteve: - Aşağıdaki standartlara uygun olduğunu beyan ederiz: - Izjavljuje se da je u skladu s: - Pareiškiame, kad atitinka: - Tiek deklarēts, ka atbilst: - Käesolevaga deklareeritakse, et toode vastab: - Declarăm că este conform următoarelor: - Prehlasuje sa, že je v súlade s: - Декларира се че отговаря на: - Відповідає вимогам: - Izjavljuje se da je u skladu s: - Δηλώνουμε ότι είναι σύμφωνο με: - 兹证明符合:

2014/30/EU, 2014/35/EU

EN 62233:2008, EN 61000-3-2:2014, EN 61000-3-3:2013, EN 55014-1:2006/A2:2011, EN 55014-2:2015, EN 60335-1:2012/A11:2014, EN 60335-2-102:2016

Pastrengo, 2019

Stefano Verani (Member of the Board)

►en - DISPOSAL OF THE PRODUCT
-This product has been designed and manufactured with top-quality materials and components, which can be re-cycled and re-used.
-When a crossed-wheely bin symbol is attached to the product, it means that the product is protected by the, 2012/19/UE European Directive.
-Please obtain information regarding the local differentiated collection system for electrical and electronic products.
-Respect local Standards in force and do not dispose of old products as normal domestic waste. Correct disposal of the product helps to prevent possible negative consequences for health, the environment and mankind.

►it - SMALTIMENTO DEL PRODOTTO
-Questo prodotto è stato progettato e fabbricato con materiali e componenti di alta qualità, che possono essere riciclati e riutilizzati.
-Quando ad un prodotto è attaccato il simbolo del bidone con le ruote segnato da una croce, significa che il prodotto è tutelato dalla Direttiva Europea 2012/19/UE.
-Si prega di informarsi in merito al sistema locale di raccolta differenziata per i prodotti elettrici ed elettronici.
-Rispettare le norme locali in vigore e non smaltire i prodotti vecchi nei normali rifiuti domestici. Il corretto smaltimento del prodotto aiuta ad evitare possibili conseguenze negative per la salute dell'ambiente e dell'uomo.

►de - ENTSORGUNG DES PRODUKTS
-Dieses Produkt wurde unter Verwendung von Qualitätsmaterialien und -bauteilen entwickelt und hergestellt, die recycelt und wieder verwendet werden können.
-Ist ein Produkt gekennzeichnet durch die Mülltonne mit Rädern und einem Kreuz, wird hier angezeigt, dass dieses Produkt durch die europäische Direktive 2012/19/UE überwacht ist.
-Es wird gebeten, sich über die vor Ort bestehende Mülltrennung bezüglich elektrischer und elektronischer Produkte zu informieren.
-Die vor Ort geltenden Vorschriften zur Müllentsorgung müssen eingehalten werden und alte Produkte dürfen nicht zusammen mit dem Hausmüll entsorgt werden. Die ordnungsgemäße Entsorgung des Produkts hilft mögliche negative Folgen für Gesundheit und Umwelt zu vermeiden.

►es - ELIMINACIÓN DEL PRODUCTO
-Este producto ha sido diseñado y fabricado con materiales y componentes de alta calidad que se pueden reciclar y reutilizar.
-Cuando en el producto se encuentra el símbolo del contenedor con las ruedas tachado con una cruz, significa que el producto está tutelado por la Directiva europea 2012/19/UE.
-Se ruega informarse acerca del sistema local de recogida selectiva para los productos eléctricos y electrónicos.
-Respete las normas locales vigentes y no elimine los productos viejos junto con los residuos domésticos normales. La eliminación correcta del producto ayuda a evitar posibles consecuencias negativas para la salud del ambiente y del hombre.

►fr - SE DÉBARRASSER DE VOTRE PRODUIT USAGÉ
-Ce produit a été conçu et fabriqué avec des matériaux et des composants de haute qualité, qui peuvent être recyclés et utilisés de nouveau.
-Lorsque le symbole d'une poubelle à roue barrée est appliqué à un produit, cela signifie que le produit est couvert par la Directive Européenne 2012/19/UE.
-Veuillez vous informer du système local de séparation des déchets électriques et électroniques.
-Veuillez agir selon les règles locale set ne pas jeter vos produits usagés avec les déchets domestiques usuels. Jeter correctement votre produit usagé aidera à prévenir les conséquences négatives potentielles contre l'environnement et la santé humaine.

►nl - VERWIJDERING VAN HET PRODUCT
-Dit product werd ontworpen en gemaakt met hoogwaardige materialen en componenten, die gerecycleerd en herbruikt kunnen worden.
-Wanneer op een product het symbool van de afvalbak op wielen met een kruis erdoor is aangebracht, betekent dit dat het product valt onder de Europese Richtlijn 2012/19/UE.
-Gelieve inlichtingen in te winnen betreffende het plaatselijke systeem voor gedifferentieerde inzameling van elektrische en elektronische toestellen.
-Respecteer de plaatselijke normen die van kracht zijn, en verwijder de oude toestellen niet als gewoon huishoudelijk afval. Een correcte verwijdering van het product helpt om mogelijke negatieve gevolgen voor de gezondheid van mens en milieu te voorkomen.

►pt - ELIMINAÇÃO DO PRODUTO
-Este produto foi projetado e fabricado com materiais e componentes de alta qualidade que podem ser reciclados e reutilizados.
-Quando for afixado em um produto o símbolo do bidão com rodas marcado com uma cruz, significa que o produto é protegido pela Diretiva Europeia 2012/19/UE.
-Solicitamos informar-se sobre o sistema local de recolha diferenciada para os produtos elétricos e eletrónicos.
-Respeitar as normas locais em vigor e não eliminar os produtos antigos como normais detritos domésticos. A correta eliminação do produto ajuda a evitar possíveis consequências negativas para a saúde do ambiente e do homem.

►da - BORTSKAFFELSE
-Dette produkt er designet og fremstillet med materialer og dele af høj kvalitet, der kan genanvendes.
-Når et produkt er mærket med symbolet, der viser en affaldsspand på hjul med et kryds over, betyder det, at produktet er beskyttet af EF-Direktiv 2012/19/UE.
-Der henstilles til, at man informerer sig angående det lokale affaldssorteringssystem for elektriske og elektroniske produkter.
-De gældende lokale regler skal overholdes, og de gamle produkter må ikke bortskaffes sammen med husholdningsaffaldet. Ved at bortskaffe dette produkt korrekt, medvirker De til at forhindre eventuelle negative påvirkninger af miljøet og folkesundheden.

►fi - TUOTTEEN HÄVITTÄMINEN
-Tämä tuote on suunniteltu ja valmistettu korkealaatuisia materiaaleja ja osia käyttämällä, jotka voidaan kierrättää ja käyttää uudelleen.
-Kun tuotteeseen on kiinnitetty viivattu roskasäiliön merkki, se tarkoittaa, että tuotetta suojaa Euroopan yhteisön direktiivi 2012/19/UE.
-Hanki tietoja paikallisesta sähkö- ja elektroniikkaromujen erilliskeräyksestä.
-Noudata voimassa oleva määräyksiä äläkä hävitä vanhoja tuotteita kotitalousjätteiden mukana. Tuotteen oikea hävittäminen auttaa suojelemaan luontoa ja välttää väärän romutuksen aiheuttamien terveysriskien syntymistä.

►no - AVFALLSHÅNDTERING
-Dette produktet er utformet og produsert med materialer og deler av høy kvalitet, og som kan gjenvinnes.
-Når det på et produkt finnes et symbol som forestiller en avfallsbeholder med et kryss over, betyr dette at produktet er underlagt EU-direktiv 2012/19/UE.
-Vennligst informer dere angående de lokale reglene som gjelder kassering av elektrisk og elektronisk avfall.
-Ta hensyn til gjeldende regelverk og ikke kast gamle produkter sammen med husholdningsavfall. Riktig avfallshåndtering av produktet bidrar til å unngå potensielle negative konsekvenser for miljøet og menneskenes helse.

►sv - PRODUKTENS BORTSKAFFANDE
-Den här produkten har projekterats och tillverkats med material och komponenter av hög kvalitet som kan återvinnas och återanvändas.
-När ett klistermärke med en symbol med överkorsad soptunna med hjul sitter på produkten, betyder detta att produkten är skyddad av Eu-direktiv 2012/19/UE.
-Vi ber er inhämta upplysningar vid er lokala återvinningsstation för elektriska och elektroniska produkter.
-Följ lokala gällande bestämmelser och skaffa inte bort förbrukade produkter i det vanliga hushållsavfallet. Ett korrekt bortskaffande av produkten hjälper till att undvika möjliga negativa effekter på miljö- och männsikohälsa.

►pl - UTYLIZACJA PRODUKTU
-Niniejszy produkt został wyprodukowany z najwyższej jakości materiałów, które mogą być poddane recyklingowi i zostać ponownie użyte.
-Symbol przekreślonego kosza na śmieci umieszczany na sprzęcie, opakowaniu lub dokumentach do niego dołączonych oznacza, że produktu nie wolno wyrzucać łącznie z innymi odpadami. Obowiązkiem użytkownika jest przekazanie zużytego sprzętu do wyznaczonego punktu zbiórki w celu właściwego jego przetworzenia. Oznakowanie oznacza jednocześnie, że sprzęt został wprowadzony do obrotu po dniu 13 sierpnia 2005 r.
-Należy zapoznać się z lokalnym systemem zbiórki produktów elektronicznych i elektrycznych.
-Informacje o dostępnym systemie zbierania zużytego sprzętu elektrycznego można znaleźć w punkcie informacyjnym sklepu oraz w urzędzie miasta/gminy.
-Odpowiednie postępowanie ze zużytym sprzętem zapobiega negatywnym konsekwencjom dla środowiska i ludzkiego zdrowia!

►cs - LIKVIDACE VÝROBKU
-Tento výrobek byl navržen a vyroben z vysoce kvalitních materiálů a komponentů, které lze recyklovat a znovu použít.
-Je-li na výrobku symbol přeškrtnutého kontejneru, znamená to, že na výrobek se vztahuje Evropská Směrnice 2012/19/UE.
-Informujte se o místním systému pro oddělený sběr elektrických a elektronických výrobků.
-Dodržujte místní předpisy a nelikvidujte staré produkty spolu s běžným komunálním odpadem. Správná likvidace výrobku pomůže předcházet možným negativním dopadům na životní prostředí a lidské zdraví.

►hu - HULLADÉKBA HELYEZÉS
-A termék kiváló minőségű újrahasznosítható és újból felhasználható alkotóelemek felhasználásával készült.
-Ha terméken elhelyezésre került az áthúzott hulladékgyűjtőt ábrázoló jel, az azt jelenti, hogy a termékre a 2012/19/UE irányelv vonatkozik.
-Kérjük, tájékozódjon az elektromos és elektronikus hulladékok szelektív gyűjtéséről.
-Tartsa be a helyben hatályos előírásokat, és ne a terméket ne helyezze a háztartási hulladékgyűjőbe. A megfelelő hulladékgyűjtéssel elkerülhető, hogy a hulladékok károsítsák a környezetet ill. az emberi egészséget.

►sl - ODLAGANJE IZDELKA
-Ta izdelek je bil zasnovan in izdelan iz materialov in komponent visoke kakovosti, ki jih je mogoče reciklirati in ponovno uporabiti.
-Ko je izdelek označen z znamenjem prekrižanega smetnjaka na kolesih, pomeni, da zanj veljajo določbe evropske Direktive 2012/19/UE.
-Pozanimajte se o načinu ločenega zbiranja električne in elektronske opreme, ki velja v vašem kraju.
-Upoštevajte veljavne predpise in odsluženih izdelkov ne odlagajte med gospodinjske odpadke. Pravilno odlaganje izdelka prispeva k izogibanju morebitnim negativnim posledicam za zdravje okolja in ljudi.

►tr - ÜRÜNÜN İMHA EDİLMESİ
-Bu ürün, geri dönüştürülüp tekrar kullanılabilen, yüksek kaliteli malzeme ve bileşenler kullanılarak tasarlanıp üretilmiştir.
-Herhangi bir üründe, üzerinde çarpı işareti bulunan tekerlekli bidon bulunuyorsa bu, ürünün 2012/19/UE Avrupa Direktifi tarafından korunduğunu belirtir.
-Lütfen bulunduğunuz bölgedeki elektrikli ve elektronik aletler için olan çöp ayrıştırma sistemi ile ilgili bilgi edininiz.
-Konuyla ilgili yerel düzenlemelere uyunuz ve eski ürünleri normal evsel atıklarla beraber atmayınız. Ürünün doğru şekilde imha edilmesi, çevre ve insan sağlığını tehdit edici olumsuz sonuçların önlenmesine yardımcı olur.

►hr - ODBACIVANJE PROIZVODA
-Ovaj je proizvod osmišljen i izrađen s visokokvalitetnim materijalima i komponentama koje se mogu reciklirati i ponovno iskoristiti.
-Kada se na proizvod stavi simbol prekrižene kante na kotačima, to znači da je on podvrgnut Europskoj Smjernici 2012/19/UE.
-Informirajte se u svezi s lokalnim načinom diferencijalnog sakupljanja električnih i elektronskih proizvoda.
-Poštujte lokalne propise na snazi i ne odbacujte stare proizvode zajedno sa običnim kućnim otpadom. Pravilnim odbacivanjem proizvoda spriječit ćete moguće negativne posljedice za okoliš i za zdravlje ljudi.

►lt - GAMINIO SUNAIKINIMAS
-Šis gaminys buvo sukurtas ir pagamintas iš aukštos kokybės medžiagų bei dalių, kurios gali būti perdirbtos arba panaudotos dar kartą.
-Kai gaminys yra pažymėtas perbraukto atliekų konteinerio su ratukais ženklu, tai reiškia, kad gaminys yra saugomas pagal ES direktyvą 2012/19/UE.
-Prašome pasidomėti apie vietinę elektros ir elektronikos atliekų rūšiavimo sistemą.
-Laikykitės vietinių galiojančių taisyklių ir nemeskite senų gaminių su įprastomis buitinėmis atliekomis. Tinkamai sunaikinę gaminį išvengsite galimų neigiamų pasekmių aplinkai ir žmonių sveikatai.

►lv - PRODUKTA IZNĪCINĀŠANA
-Šis produkts tika izveidots un ražots ar augstas kvalitātes materiāliem un sastāvdaļām, kas var būt savāktas un atkārtoti izmantotas.
-Kad pie produkta ir piestiprināts atkritumu tvertnes simbols ar riteņiem, kas ir pārsvītrots ar krustu, tas nozīmē, ka produktu aizstāv Eiropas Direktīva 2012/19/UE.
-Lūdzam Jūs gūt informāciju par vietēju centru, kas savāc elektriskās un elektroniskā ierīces.
-Ievērot vietējās pastāvošās normas un neiznīcināt vecus produktus, kā parastus mājas atkritumus. Produkta pareizā iznīcināšana palīdz izvairīties no iespējamām negatīvām sekām vides un cilvēku veselībai.

►et - TOOTE KASUTUSEST KÕRVALDAMINE
-See toode on projekteeritud ja toodetud kvaliteetsetest materjalidest ja osadest, mida võib uuesti ringlusse võtta ja korduskasutada.
-Kui tootel on märk, millel on ratastega prügikast, millele on rist peale tõmmatud, tähendab see, et toodet kaitseb Euroopa direktiiv 2012/19/UE.
-Palun tutvuge kohaliku elektri- ja elektroonikatoodete lahuskogumise süsteemiga.
-Täitke kehtivaid kohalikke õigusnorme ning ärge visake vana toodet olmejäätmete hulka. Toote õige kõrvaldamine aitab vältida võimalikke negatiivseid tagajärgi keskkonna ja inimeste tervisele.

►ro - SCOATEREA DEFINITIVĂ DIN UZ A PRODUSULUI
-Acest produs a fost proiectat și fabricat cu materiale și componente de înaltă calitate care pot fi reciclate și refolosite.
-Când pe produs este aplicat simbolul unei pubele cu roți, marcată cu o cruce, înseamnă că produsul respectiv este conform Directivei Europene 2012/19/UE.
-Vă rugăm să vă informați în ceea ce privește colectarea separată a produselor electrice și electronice.
-Respectați normele locale în vigoare și nu depozitați produsele vechi împreună cu deșeurile menajere. Eliminarea corectă a produsului ajută la eliminarea consecințelor negative pe care acesta le poate avea asupra mediului înconjurător și a persoanelor.

►sk - LIKVIDÁCIA VÝROBKU
-Tento výrobok bol navrhnutý a vyrobený z vysoko kvalitných materiálov a komponentov, ktoré je možné recyklovať a znovu použiť.
-Ak je na výrobku symbol prečiarknutého kontajnera, znamená to, že na výrobok sa vzťahuje Európska Smernica 2012/19/UE.
-Informujte sa o miestnom systéme pre oddelený zber elektrických a elektronických výrobkov.
-Dodržujte miestne predpisy a nelikvidujte staré produkty spolu s bežným komunálnym odpadom. Správna likvidácia výrobku pomôže predchádzať možným negatívnym dopadom na životné prostredie a ľudské zdravie.

►bg - ИЗХВЪРЛЯНЕ НА УРЕДА
-Това изделие е проектирано и произведено с материали и компоненти от високо качество, които могат да се рециклират или използват повторно.
-Когато на някое изделие е поставен символ с бидон на колелца, маркиран с хикс, това означава, че изделието е защитено съгласно Европейска Директива 2012/19/UE.
-Моля да се информирате относно местанат система за разделно изхвърляне на електрически и електронни изделия.
-Спазвайтдействащите местни нормативи и не изхвърляйте изделията, заедно с нормалните домакински отпадъци. Правилното изхвърляне на изделията, помага за избягване на възможни отрицателно последици, за здравето на хората и за опазване на околната среда.

►uk - УТИЛІЗАЦІЯ ВИРОБУ
-Цей виріб був спроектований і вироблений з використанням високоякісних матеріалів і комплектуючих, які можуть бути повторно перероблені і використані.
-Якщо на виріб нанесено символ перекресленого бака з колесами для сміття, це означає, що виріб відповідає Директиві Європейського Союзу 2012/19/UE.
-Просимо ознайомитися з інформацією щодо місцевої системи роздільного збору сміття для електричного і електронного обладнання.
-Дотримуйтесь чинних місцевих правил і не викидайте старі вироби до звичайних побутових відходів. Правильна утилізація виробу допомагає уникнути можливих негативних наслідків для довкілля і здоров'я людей.

►bs - ODLAGANJE PROIZVODA
-Ovaj je proizvod dizajniran i proizveden korištenjem materijala i komponenata visoke kvalitete koji se mogu reciklirati i ponovo koristiti.
-Kada se na ovaj proizvod postavi simbol prekrižene kante /obilježene krstom na točkovima, to znači da je proizvod podložan Evropskoj Direktivi 2012/19/UE.
-Molimo Vas da se informirate o lokalnom sistemu diferencijalnog sakupljanja električnih i elektronskih proizvoda.
-Poštujte lokalne propise na snazi i ne odbacujte stare proizvode u obični kućanski otpad. Pravilno odlaganje proizvoda pomaže i onemogućuje negativne posljedice za zdravlje ljudi i okoliša

►el - ΔΙΆΘΕΣΗ ΤΟΥ ΠΡΟΪΌΝΤΟΣ
-Το προϊόν αυτό σχεδιάστηκε και κατασκευάστηκε με υλικά και εξαρτήματα υψηλής ποιότητας, τα οποία μπορούν να ανακυκλωθούν και να ξαναχρησιμοποιηθούν.
-Όταν ένα προϊόν είναι συνδεδεμένο με το σύμβολο του διαγεγραμμένου τροχοφόρου σημειωμένο με ένα σταυρό, σημαίνει ότι το προϊόν καλύπτεται από την Ευρωπαϊκή Οδηγία 2012/19/UE.
-Σας συνιστούμε να ενημερωθείτε σχετικά με το τοπικό σύστημα συλλογής για την ανακύκλωση ηλεκτρικών και ηλεκτρονικών προϊόντων.
-Τηρήστε τους τοπικούς κανονισμούς που ισχύουν και μην απορρίπτετε τα παλαιά προϊόντα στα οικιακά απορρίμματα. Η σωστή διάθεση του προϊόντος βοηθά στην αποφυγή πιθανών αρνητικών συνεπειών για την υγεία του περιβάλλοντος και του ανθρώπου.

►zh - 弃置旧的产品
-该产品是由高质量的原材料和零配件生产而成的 ，可以进行回收再利用
-当这个标识标签出现在产品上时，它表明这个产品符合 European Directive 2012/19/UE 标准.
-请熟知产品实际使用地关于处理废弃的电子元器件的相关法律规定.
-请严格根据当地法规处理废弃的产品和包装，并确保不和生活垃圾混装. 正确的处理方式可以避免对环境和人体健康产生的潜在威胁.

NOTE:

MASTER
www.master.sklep.pl

www.master.sklep.pl

kontakt: www.master.sklep.pl/kontakt